TECHNICZNE MOŻLIWOŚCI MONTAŻU WYCIERACZKI UNIMAT V 27 BT

UNIMAT V 27 BT PRZEKRÓJ

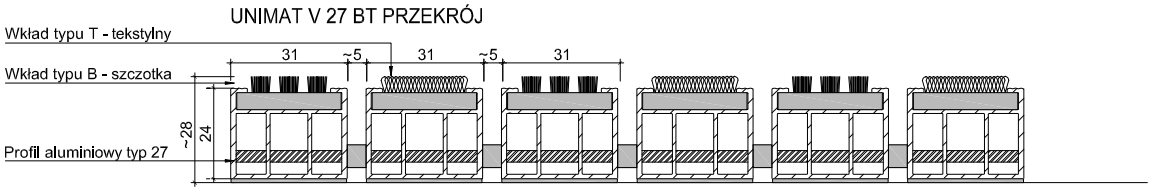

UNIMAT V 27 BT + UR 25

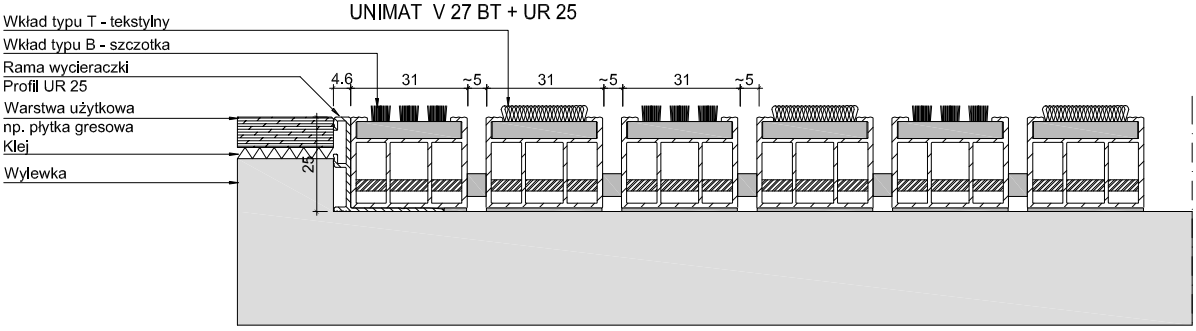
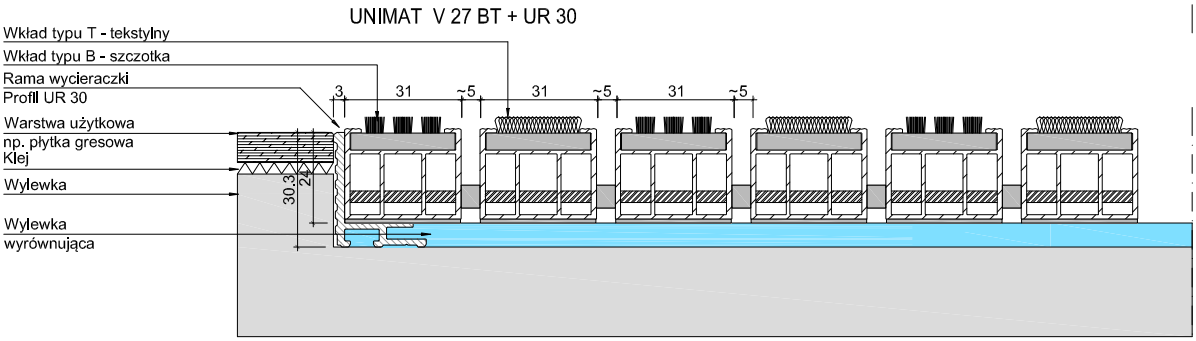
UNIMAT V 27 BT + UR 30